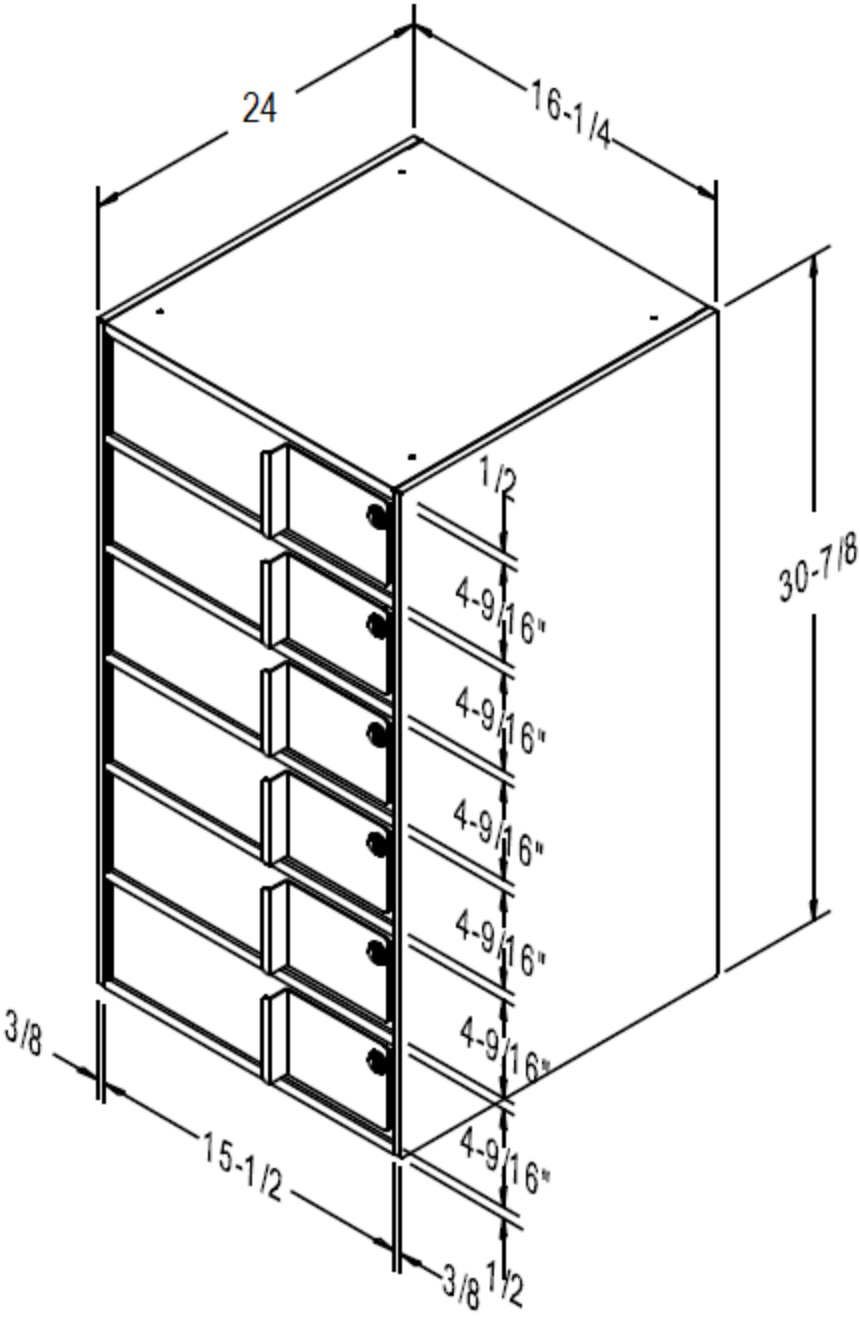
24
16-1/4
30-7/8
1/2
4-9/16"
4-9/16"
4-9/16"
4-9/16"
4-9/16"
4-9/16"
3/8
15-1/2
3/8
1/2